oventrop

Premium Armaturen + Systeme

# Вентили с погружной трубкой “Рапира”
# Инструкция по монтажу

**Общие сведения**

Пуск в эксплуатацию системы отопления производится после проверки давления, температуры и химического анализа теплоносителя. В системе должны быть установлены фильтры для очистки отопительной воды от шлама.

Погружные вентили “Рапира” устанавливаются без перекосов. Для присоединения к медной, стальной, полимерной или металлопластиковой трубе Oventrop „Copipe“ используются присоединительные наборы Oventrop со стяжным кольцом.

Длины погружной трубки вполне достаточно для функционирования стандартного радиатора. Для трубчатых и нестандартных (низких и длинных) радиаторов дополнительно рекомендуется использовать подпорную шайбу для улучшения циркуляции теплоносителя в приборе. (см. DIN 4703, часть 3). Следует соблюдать рекомендации производителей отопительных приборов.

**Область применения**

Двухтрубные системы отопления PN 10 с принудительной циркуляцией, температура подачи до 120°C (кратковременно до 130°C), независимо от типа отопления.

Вентили “Рапира” с вертикальной погружной трубкой предназначены специально для полотенцесушителей.

Вентили поставляются без термостата и присоединительного набора. Комплектующие поставляются отдельно.

**Монтаж**

Для простоты монтажа погружная трубка отделена от корпуса. Трубка вставляется в резьбовую втулку, после чего ввинчивается в отопительный прибор. (Существуют варианты, когда трубка уже развальцована в резьбовой втулке). Поэтому монтаж и демонтаж секций отопительного прибора не вызывает проблем, как и при использовании обычных вентилей.

**Функция отключения**

Вентиль “Рапира” с горизонтальной погружной трубкой

Для отключения отопительного прибора необходимо снять резьбовую крышку шестигранным ключом SW 6.
Затем поворотом вправо завернуть запорный шпиндель, находящийся внутри, с помощью шестигранного ключа SW 4.
Для включения отопительного прибора, запорный шпиндель отвернуть до предела поворотом влево и снова накрутить резьбовую крышку.

Вентиль “Рапира” с вертикальной погружной трубкой

Для отключения отопительного прибора необходимо снять резьбовую крышку гаечным ключом SW 28.
Затем поворотом вправо завернуть запорный шпиндель, находящийся внутри, с помощью шестигранного ключа SW 6.
Для включения отопительного прибора запорный шпиндель поворотом влево отвернуть до тех пор, чтобы он оказался вровень с корпусом, но не выступал (ок. 5,5 оборотов) и снова накрутить резьбовую крышку.

F.W. OVENTROP GmbH & Co. KG
Paul-Oventrop-Straße 1
D-59939 Olsberg
Telefon (02962) 82-0
Telefax (02962) 82-400
E-Mail mail@oventrop.de
Internet www.oventrop.de

Фирма оставляет за собой право на технические изменения.
164356180 01/2007

**Размеры**

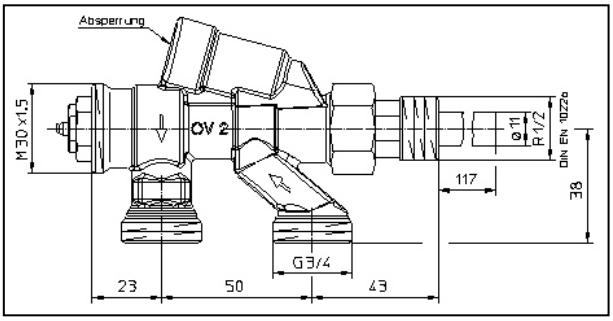


Вентиль Рапира с горизонтальной погружной трубкой и функцией отключения

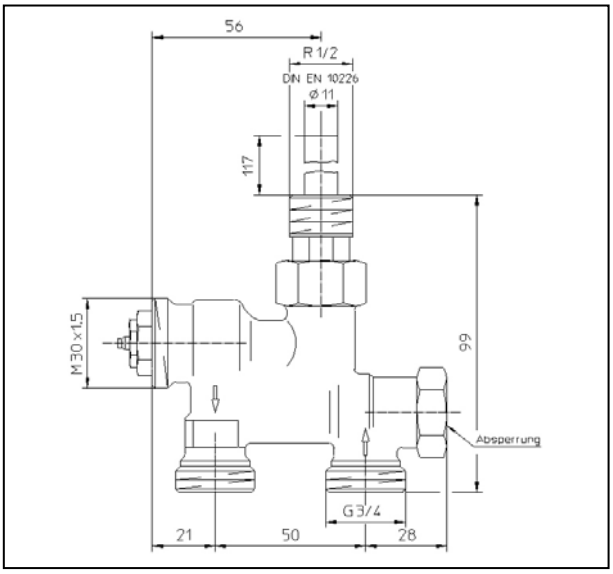


Вентиль Рапира с вертикальной погружной трубкой и функцией отключения

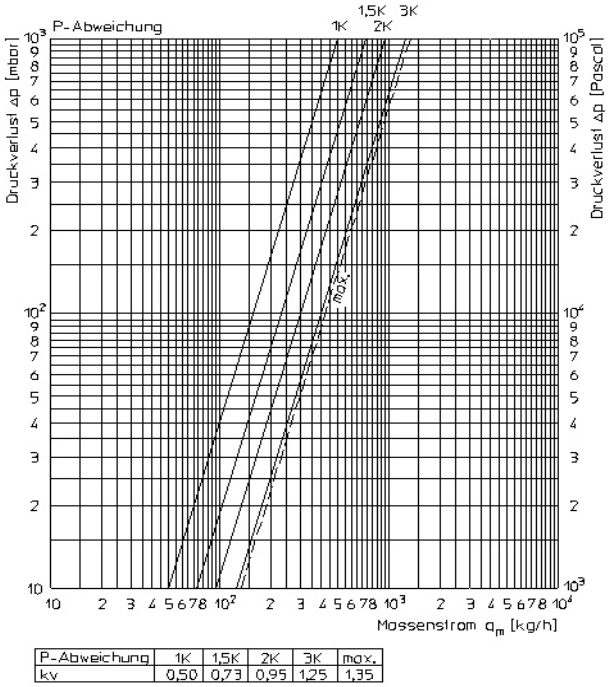


| P-Abweichung | 1K | 1,5K | 2K | 3K | max. |
|---|---|---|---|---|---|
| kv | 0,50 | 0,73 | 0,95 | 1,25 | 1,35 |

Диаграмма